Pintando con ángulos

7mo básico - Matemáticas

OBJETIVO

Identificar ángulos.

ACTIVIDAD

Pintar un dibujo según el ángulo que corresponda.

MATERIALES

- Lápices de colores
- Transportador

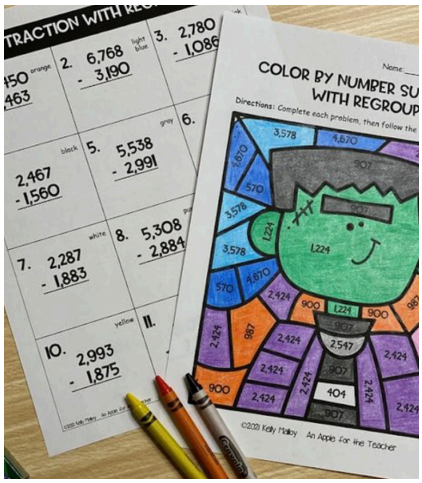

PASOS

1. En la página siguiente hay un dibujo de un auto antiguo que esta dividido con diferentes ángulos.
2. Cada tipo de ángulo tiene un color asignado.
3. Con un transportador mide estos ángulos y colorea según corresponda.

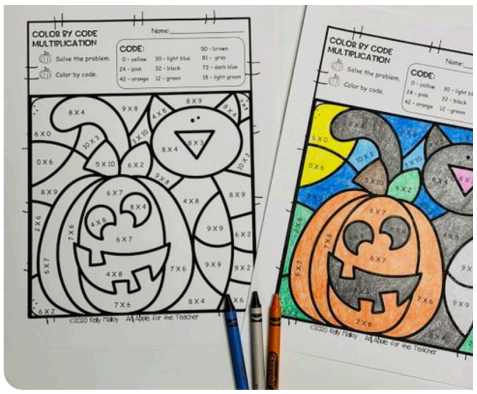

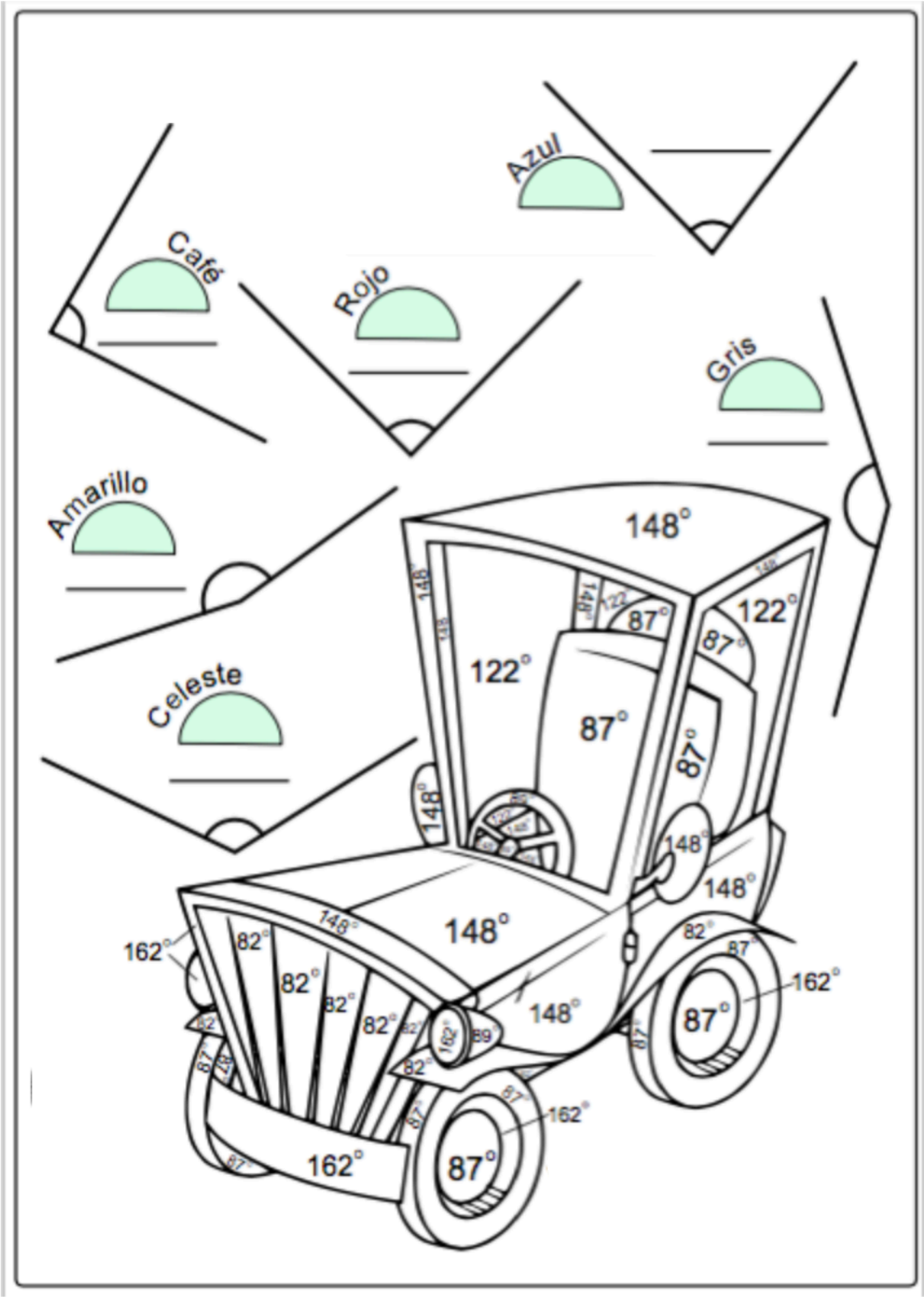
Azul
Café
Rojo
Gris
Amarillo
Celeste
148°
122°
87°
162°
82°